- YWF系列轴流风机为外转子电机，该系列外转子电机具有结构紧凑、安装方便、运行可靠、噪音低、节能高效等特点。
- YWF系列轴流风机分为单相异步电容运转和三相异步运转两种。广泛应用于冷凝器、蒸发器等制冷设备及通风循环领域。
- YWF系列轴流风机的 绝缘等级为B级、F级。
- 电压：单向电容运转电机为220V/50Hz,三相电机为380V/50Hz。我们可以按照客户要求生产不同电压、频率的电机。
- 电机电源引线标准长度为1.5米，同时还有接线盒形式可供客户选择。
- 电机适用的环境温度为-30℃~60℃。
- 电机平均适用寿命为30000小时以上。
- 我厂所有电机通过欧洲CE认证和中国CCC认证。
- 电机使用前，必须将电机接地线与外部接地装置有效连接。

- YWF series axial fans are external rotor fan motors. These motors have characteristics of compact structure,convenient installation, energy conservation and high efficiency.
- YWF series axial fan motors have two types, single phase asynchronous capacitor run fan motor and three phases asynchronous fan motor, They are widely used in condenser, evaporator and other refrigeration equipment and ventilating cycle areas.
- The insulation class of the YWF series axial fans is B or F.
- Voltage: The voltage of the single phase motor is 220V/50Hz,and the voltage of the three phases motors is 380V/50Hz. We can also supply other fan motors with different voltages and frequencies according to clients' requirement.
- The standard length of the electrical wire on the fan is 1.5m and we can also supply the fan motors with connection box for clients' choices.
- The applicable ambient temperature of the fan motors used in condenser is from -30℃ to 60℃.
- The average service life of motors is over 30000 hours.
- All motors in our factory got CE approval in Europe and CCC safety certificate in China.
- Before operating the motor, make sure to put the earth wire of the motor connected with the external grounding device.

风机型号说明
Illustration of Fan Motor Model

YWF - 4 E - 350 - S - 102 / 34 - *

① ② ③ ④ ⑤ ⑥ ⑦ ⑧

① 交流感应异步外转子风扇电动机
AC Induction asynchronous external rotor fan motor

② 电机极数
Motor poles

③ E－单相电容运转，D－三相异步运转
E－Single phase capacitor operation，D－Three phases asynchronous operation

④ 风叶直径
The diameter of the fan blade

⑤ 风向：S-吸风、B－吹风
Air direction: S-Sucking, B-Blowing

⑥ 转子直径
The diameter of the rotor

⑦ 铁芯叠厚
The thickness of laminated core

⑧ 风机特征：
G-网罩、B－方框、T-圆筒、R-圆框、E-IP54、J-冷风机专用
Characteristics of the fan motor:
G-Grid, B-Square Frame, T-Cylinder, R-Round Frame,
E-Insulation class IP54, J-Sepecial for air cooler

接线图
Wiring Diagram

单相 Single phase　　三相 Three phases

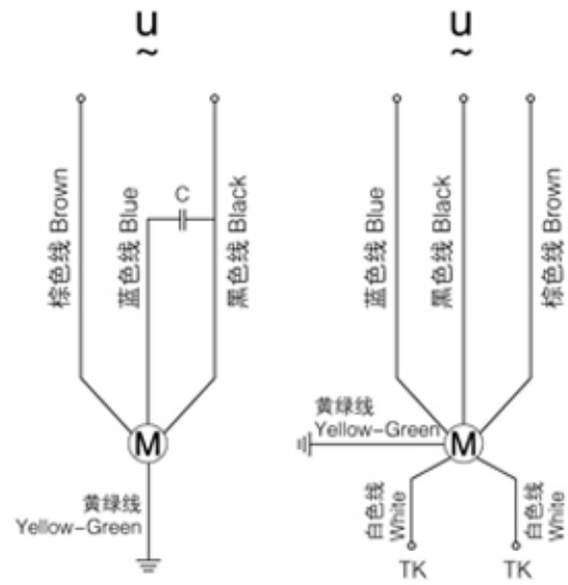

使用说明：
工作方式：S1
绝缘等级：B级 F级
使用环境温度：-30℃~60℃

应用范围：
2D-250 380V/50Hz 0~90Pa (20Pa-850m³/h)
2E-250 220V/50Hz 0~90Pa (20Pa-830m³/h)
2E-250 120V/60Hz 0~60Pa (20Pa-950m³/h)
4D-250 380V/50Hz 0~60Pa (20Pa-540m³/h)
4E-250 220V/50Hz 0~60Pa (20Pa-520m³/h)
4E-250 120V/50Hz 0~60Pa (20Pa-600m³/h)

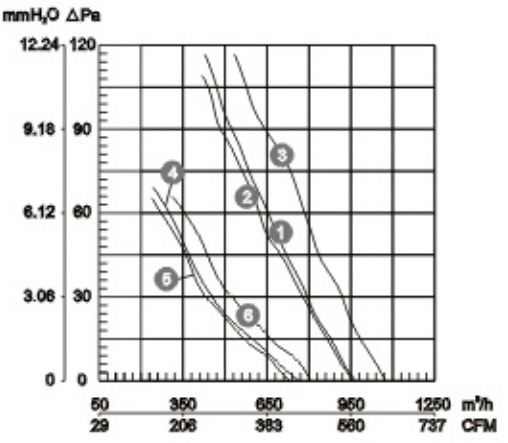

			VOLTAGE 额定电压 V	FREQUENCY 频率 Hz	CURRENT 额定电流 A	INPUT 输入功率 W	SPEED 额定转速 r/min	AIR VOLUME 额定风量 m³/h	CAPACITANCE 电容 μF	NOISE 噪音 dBA	NET WEIGHT 净重 kg	LICENSE 证书	NO.ON THE CURVE
YWF-2D-250	YWF-T2D-250	YWF-B2D-250	380	50	0.22	80	2500	970	/	60	3.0		1
YWF-2E-250	YWF-T2E-250	YWF-B2E-250	220	50	0.40	80	2400	960	3	60	3.0		2
			120	60	1.05	120	2850	1070	10	60	3.0		3
YWF-4D-250	YWF-T4D-250	YWF-B4D-250	380	50	0.17	60	1400	770	/	55	3.0		4
YWF-4E-250	YWF-T4E-250	YWF-B4E-250	220	50	0.23	50	1380	730	2	55	3.0		5
			120	60	0.55	60	1600	800	8	55	3.0		6

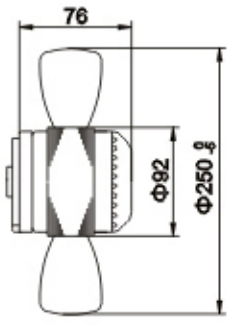

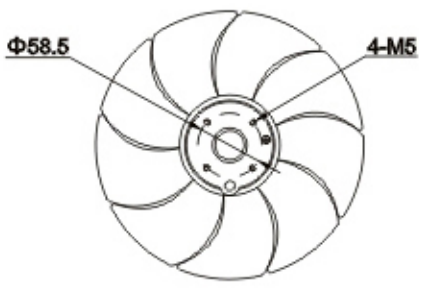

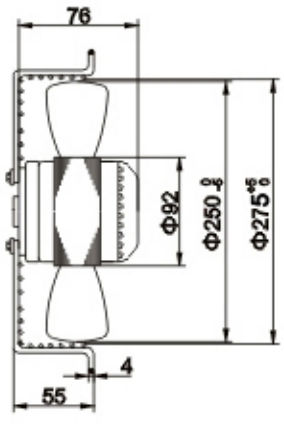

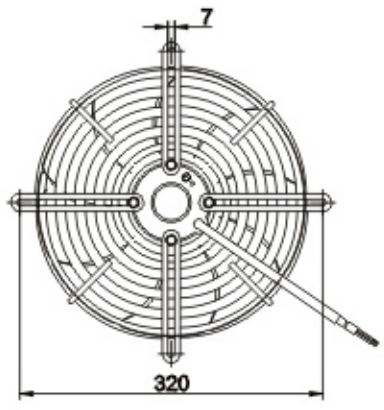

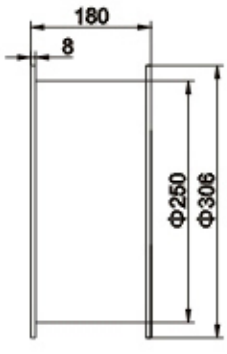

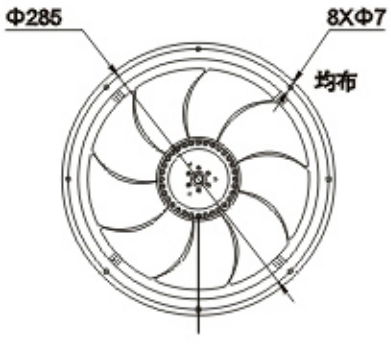

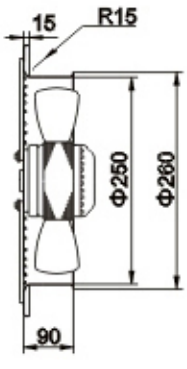

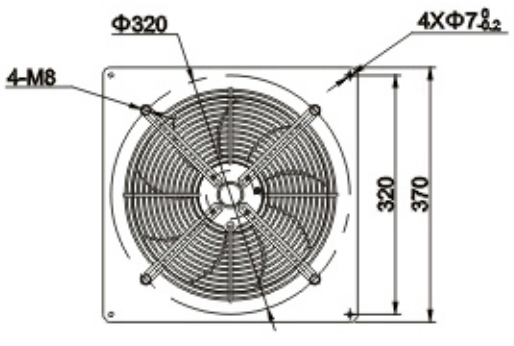

	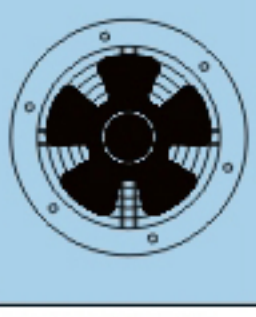	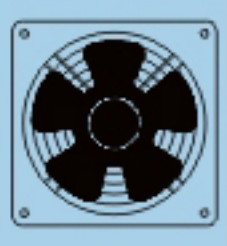	VOLTAGE 额定电压 V	FREQUENCY 频率 Hz	CURRENT 额定电流 A	INPUT 输入功率 W	SPEED 额定转速 r/min	AIR VOLUME 额定风量 m³/h	CAPACITANCE 电容 μF	NOISE 噪音 dBA	NET WEIGHT 净重 kg	LICENSE 证书	NO.ON THE CURVE
YWF-2D-300	YWF-T2D-300	YWF-B2D-300	380	50	0.25	145	2380	1440	/	60	3.3		①
YWF-2E-300	YWF-T2E-300	YWF-B2E-300	220	50	0.66	145	2300	1440	4	60	3.3		②
			120	60	1.76	210	2500	2100	16	60	3.3		③
YWF-4D-300	YWF-T4D-300	YWF-B4D-300	380	50	0.22	75	1380	1640	/	58	3.3		④
YWF-4E-300	YWF-T4E-300	YWF-B4E-300	220	50	0.35	75	1350	1620	3	58	3.3		⑤
			120	60	0.85	95	1550	1830	10	58	3.3		⑥

使用说明：
工作方式：S1
绝缘等级：B级 F级
使用环境温度：-30℃~60℃

应用范围：
2D-300 380V/50Hz 0~90Pa (20Pa-1970m³/h)
2E-300 220V/50Hz 0~90Pa (20Pa-1900m³/h)
2E-300 120V/60Hz 0~90Pa (20Pa-2000m³/h)
4D-300 380V/50Hz 0~60Pa (20Pa-980m³/h)
4E-300 220V/50Hz 0~60Pa (20Pa-980m³/h)
4E-300 120V/60Hz 0~60Pa (20Pa-1150m³/h)

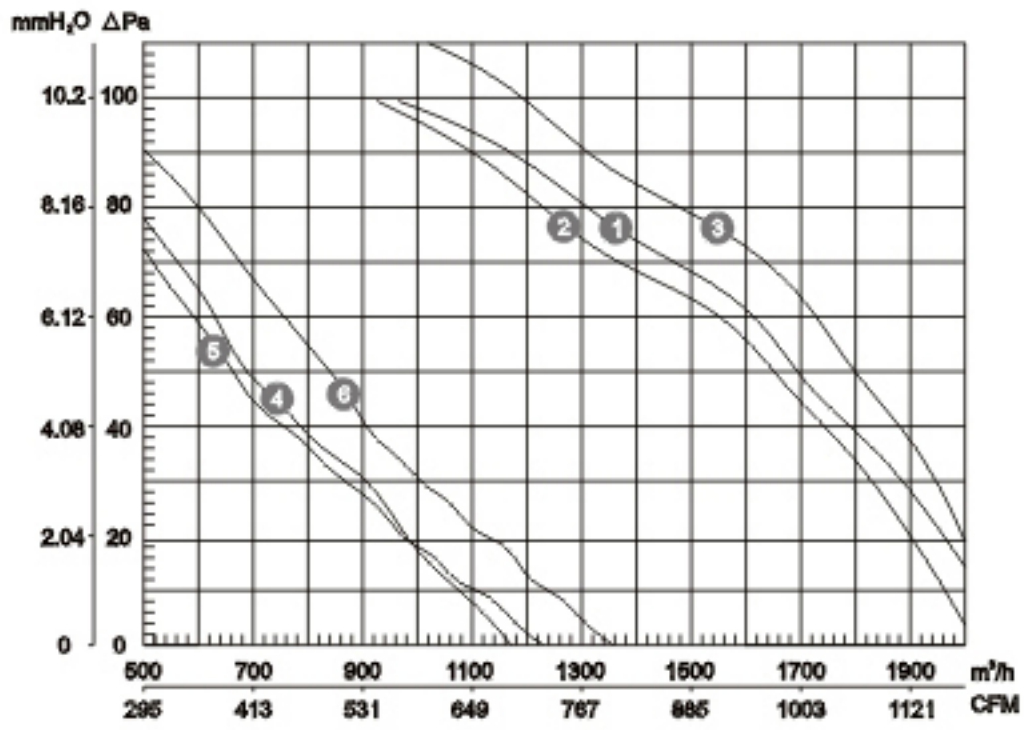

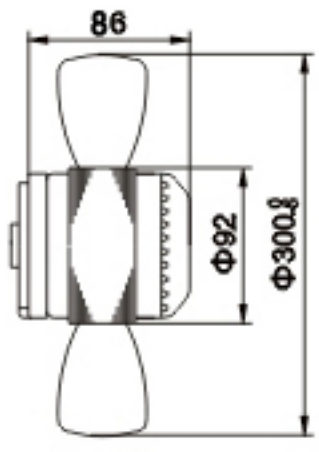

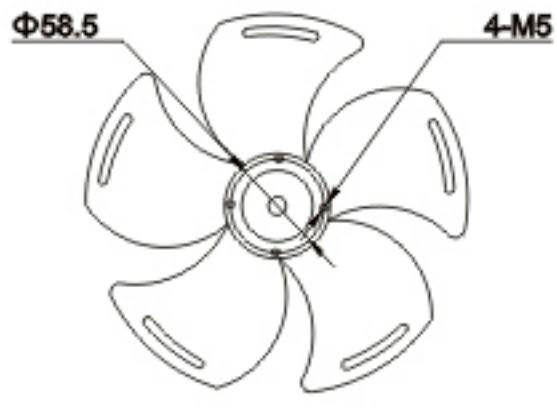

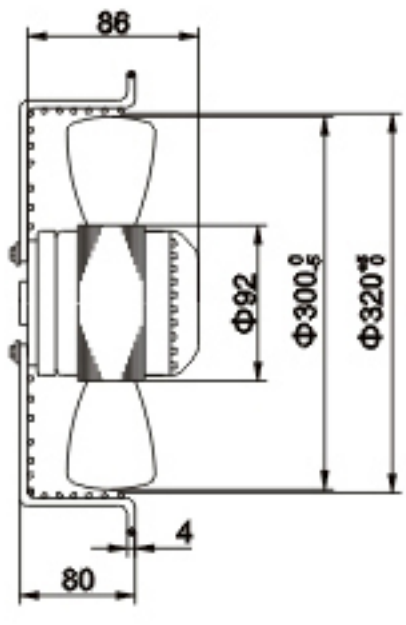

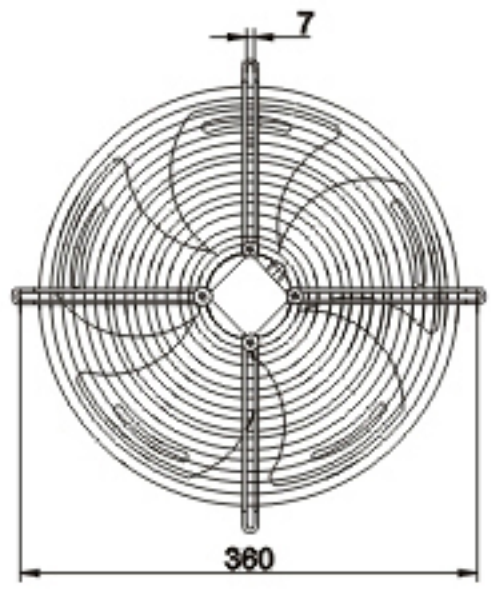

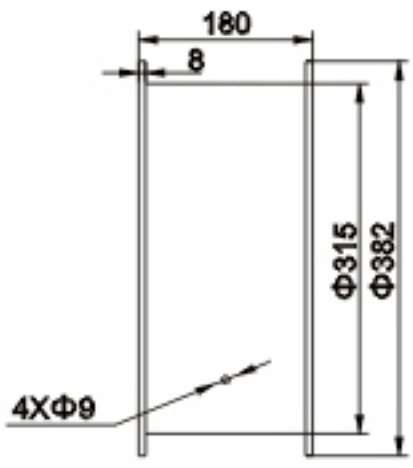

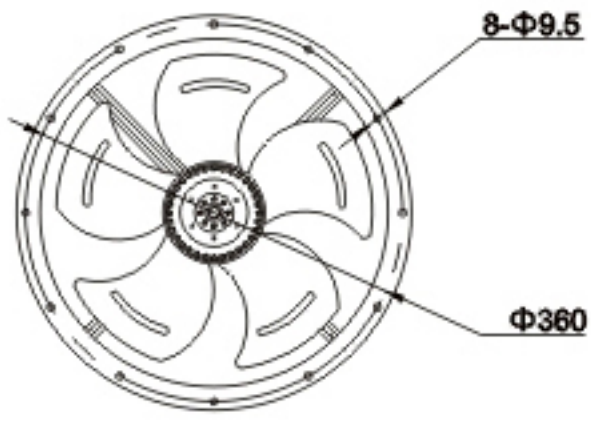

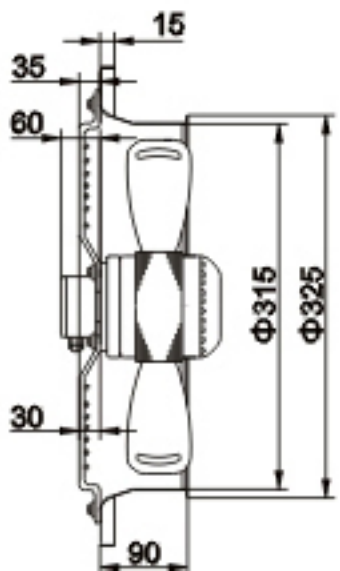

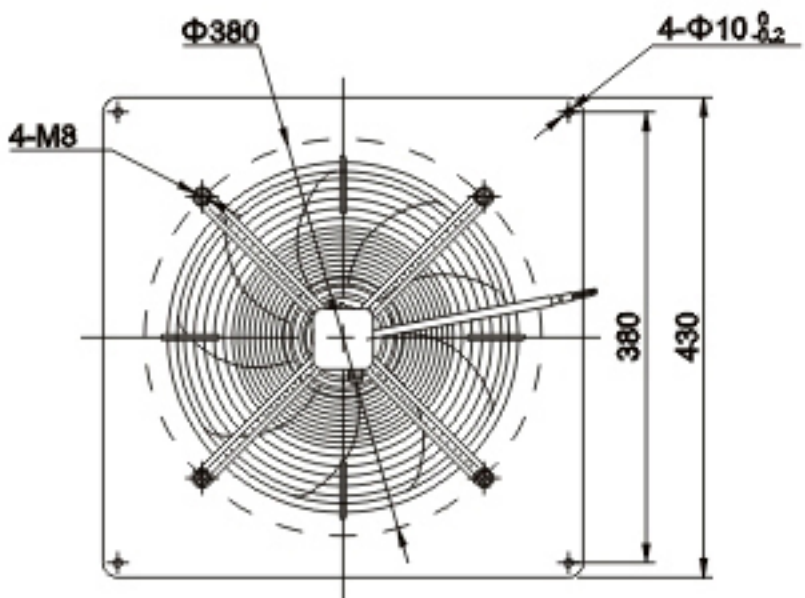

	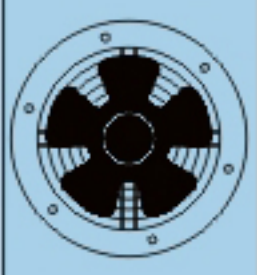	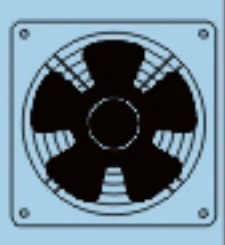	VOLTAGE 额定电压 V	FREQUENCY 频率 Hz	CURRENT 额定电流 A	INPUT 输入功率 W	SPEED 额定转速 r/min	AIR VOLUME 额定风量 m³/h	CAPACITANCE 电容 μF	NOISE 噪音 dBA	NET WEIGHT 净重 kg	LICENSE 证书	NO.ON THE CURVE
YWF-4D-350	YWF-T4D-350	YWF-B4D-350	380	50	0.38	140	1380	2290	/	62	4.9	ETL CE	1
YWF-4E-350	YWF-T4E-350	YWF-B4E-350	220	50	0.65	140	1380	2270	4	62	4.9	ETL CE	2
			120	60	1.65	180	1600	2580	16	62	4.9		3
YWF-6D-350	YWF-T6D-350	YWF-B6D-350	380	50	0.30	80	920	1520	/	56	4.9	ETL CE	4
YWF-6E-350	YWF-T6E-350	YWF-B6E-350	220	50	0.40	80	920	1590	3	56	4.9	ETL CE	5
			120	50	0.68	80	1080	1840	8	56	4.9		6

使用说明：
工作方式：S1
绝缘等级：B级 F级
使用环境温度：-30℃~60℃

应用范围：
4D-350 380V/50Hz 0~90Pa (20Pa-2090m³/h)
4E-350 220V/50Hz 0~90Pa (20Pa-1960m³/h)
4E-350 120V/60Hz 0~90Pa (20Pa-2440m³/h)
6D-350 380V/50Hz 0~60Pa (20Pa-1240m³/h)
6E-350 220V/50Hz 0~60Pa (20Pa-1170m³/h)
6E-350 120V/60Hz 0~60Pa (20Pa-1560m³/h)

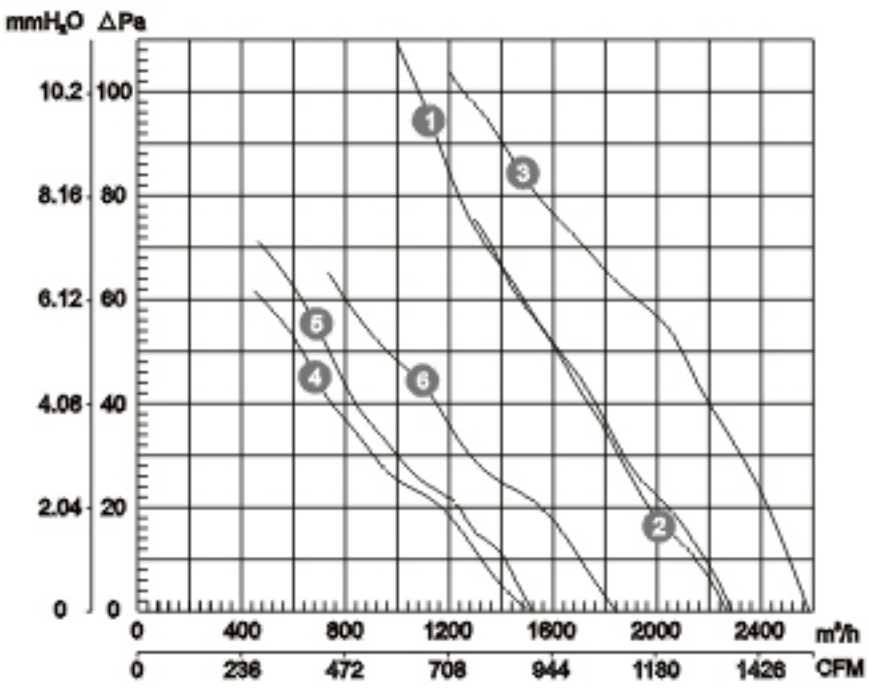

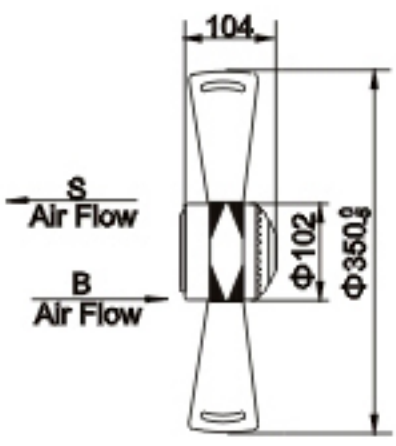

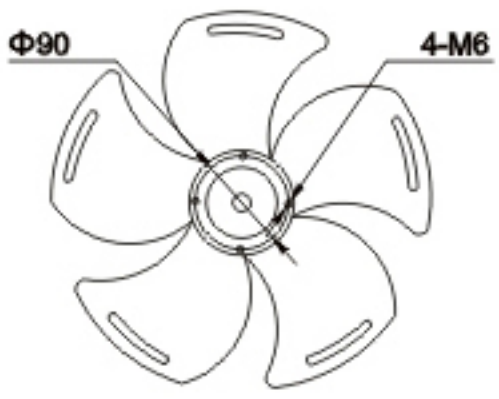

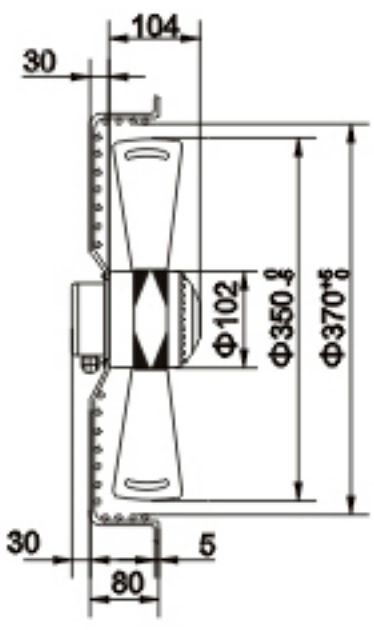

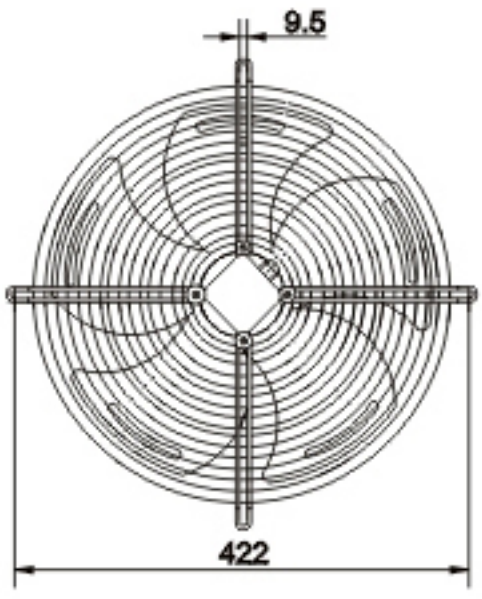

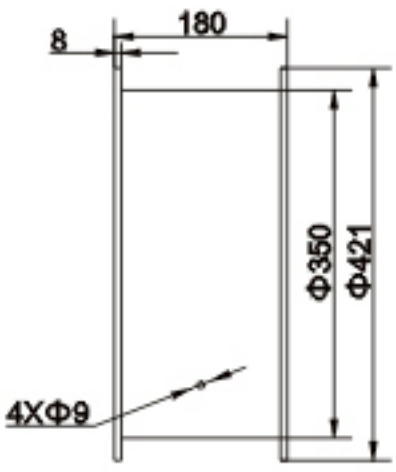

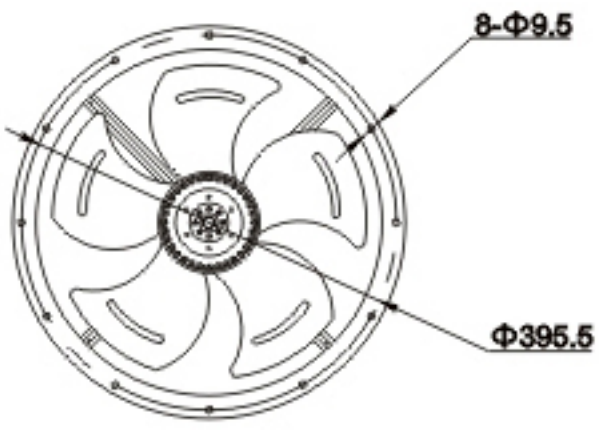

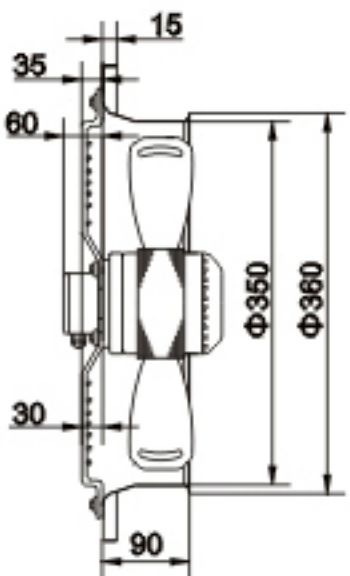

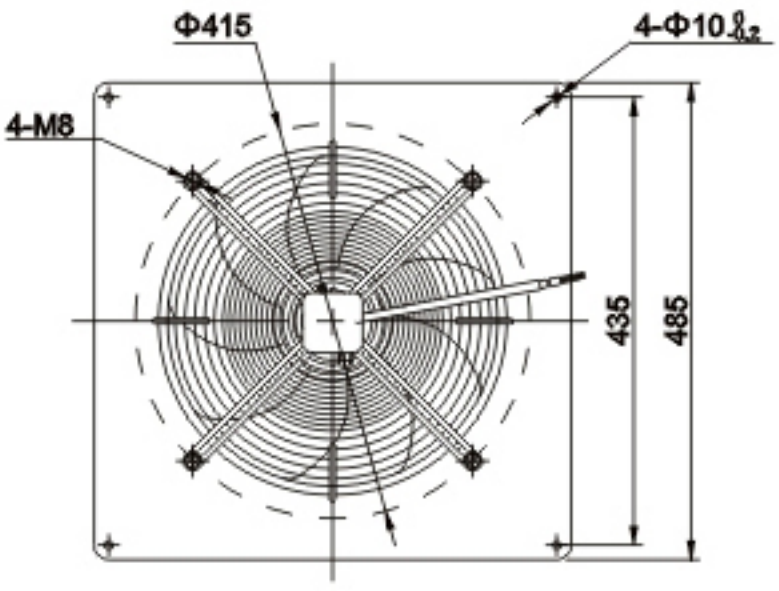

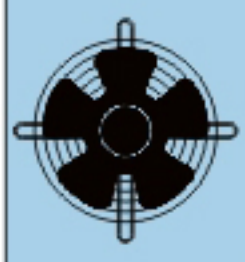	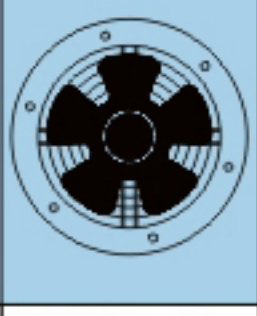	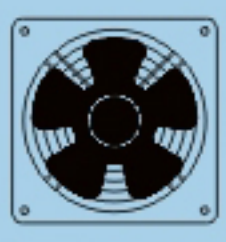	VOLTAGE 额定电压 V	FREQUENCY 频率 Hz	CURRENT 额定电流 A	INPUT 输入功率 W	SPEED 额定转速 r/min	AIR VOLUME 额定风量 m³/h	CAPACITANCE 电容 μF	NOISE 噪音 dBA	NET WEIGHT 净重 kg	LICENSE 证书	NO.ON THE CURVE
YWF-4D-400	YWF-T4D-400	YWF-B4D-400	380	50	0.47	180	1380	3400	/	68	7.2	CE	1
YWF-4E-400	YWF-T4E-400	YWF-B4E-400	220	50	0.82	180	1380	3400	6	68	7.2	CE	2
			120	60	2.35	250	1600	4000	22	58	7.2		3
YWF-6D-400	YWF-T6D-400	YWF-B6D-400	380	50	0.38	110	920	2490	/	58	7.2	CE	4
YWF-6E-400	YWF-T6E-400	YWF-B6E-400	220	50	0.50	110	920	2460	4	58	7.2	CE	5
			120	60	1.13	135	960	2710	12	58	7.2		6

使用说明：
工作方式：S1
绝缘等级：B级 F级
使用环境温度：-30℃~60℃

应用范围：
4D-400 380V/50Hz 0~90Pa (20Pa-3150m³/h)
4E-400 220V/50Hz 0~90Pa (20Pa-3120m³/h)
4E-400 120V/60Hz 0~90Pa (20Pa-3800m³/h)
6D-400 380V/50Hz 0~60Pa (20Pa-1980m³/h)
6E-400 220V/50Hz 0~60Pa (20Pa-1880m³/h)
6E-400 120V/60Hz 0~60Pa (20Pa-2150m³/h)

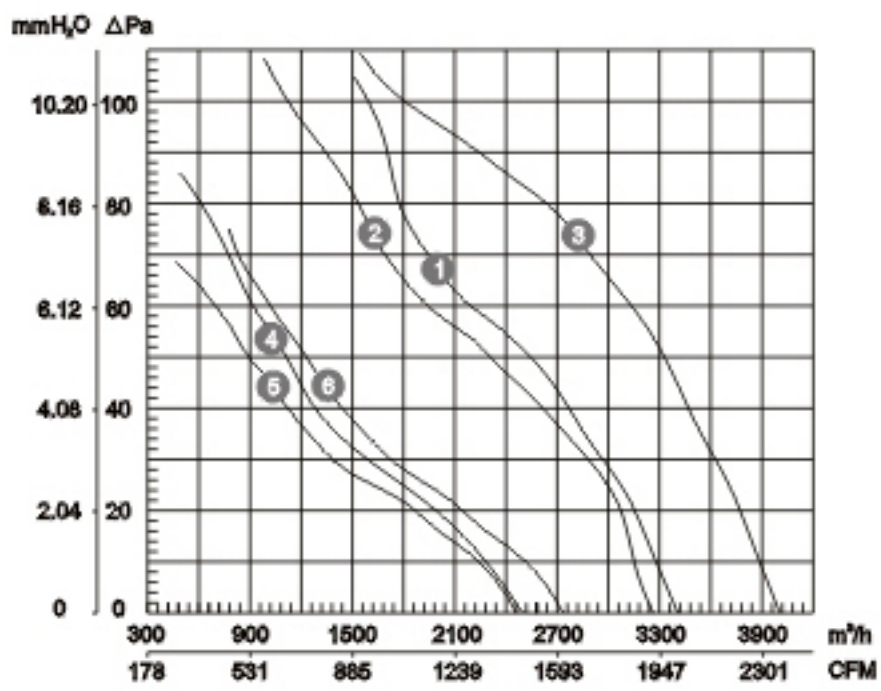

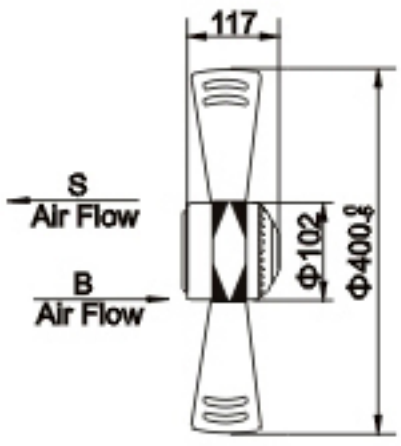

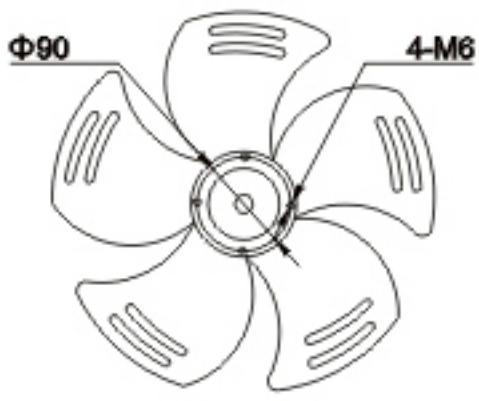

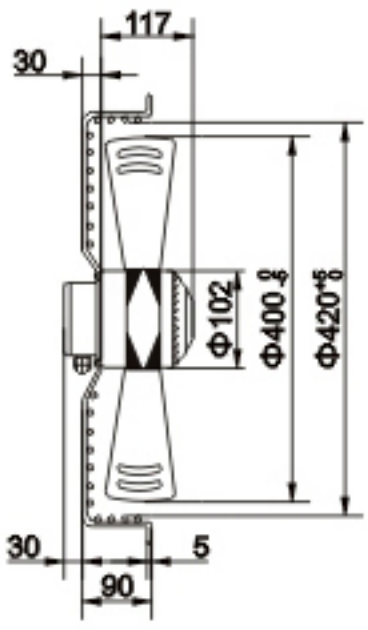

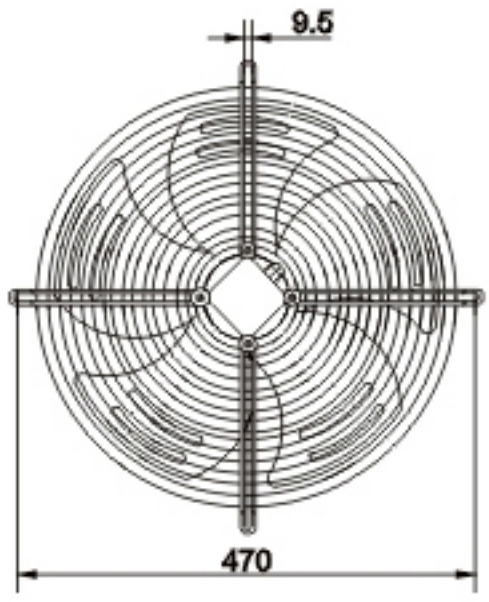

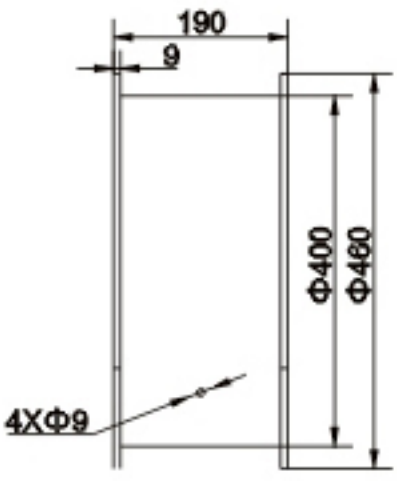

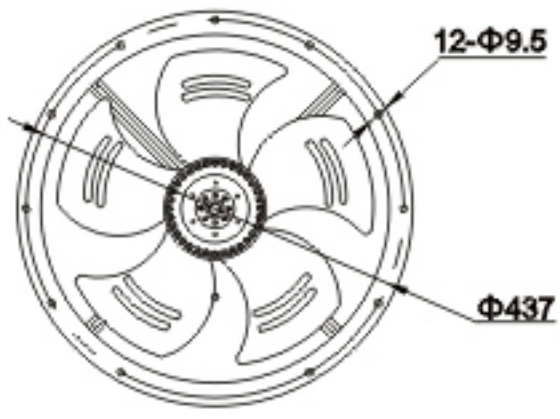

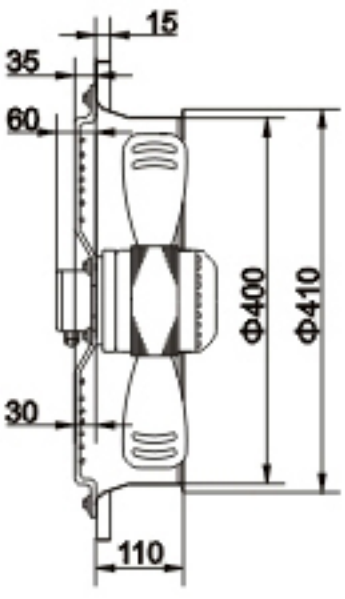

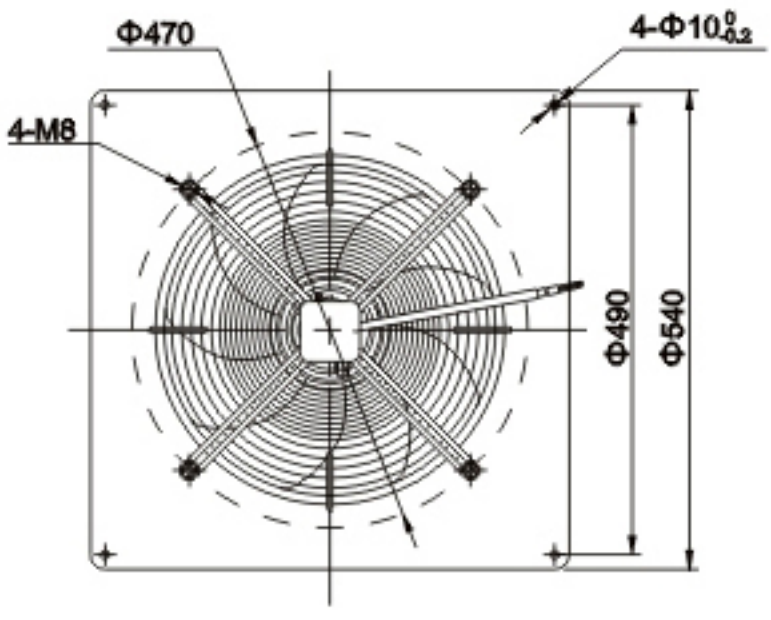

	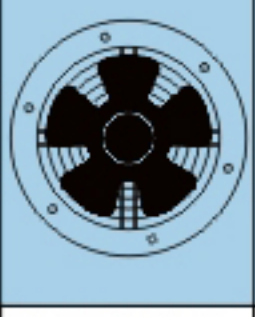	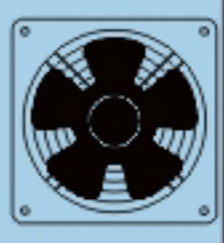	VOLTAGE 额定电压 V	FREQUENCY 频率 Hz	CURRENT 额定电流 A	INPUT 输入功率 W	SPEED 额定转速 r/min	AIR VOLUME 额定风量 m³/h	CAPACITANCE 电容 μF	NOISE 噪音 dBA	NET WEIGHT 净重 kg	LICENSE 证书	NO.ON THE CURVE
YWF-4D-450	YWF-T4D-450	YWF-B4D-450	380	50	0.60	250	1360	4800	/	68	7.2		1
YWF-4E-450	YWF-T4E-450	YWF-B4E-450	220	50	1.20	250	1350	4620	8	68	7.2		2
			120	60	2.55	300	1600	5200	32	68	7.2		3
YWF-6D-450	YWF-T6D-450	YWF-B6D-450	380	50	0.42	150	900	3560	/	60	7.2		4
YWF-6E-450	YWF-T6E-450	YWF-B6E-450	220	50	0.72	150	920	3220	6	60	7.2		5
			120	60	1.52	180	1050	3800	20	60	7.2		6

使用说明：
工作方式：S1
绝缘等级：B级 F级
使用环境温度：-30℃~60℃

应用范围：
4D-450 380V/50Hz 0~90Pa (20Pa-4450m³/h)
4E-450 220V/50Hz 0~90Pa (20Pa-4210m³/h)
4E-450 120V/60Hz 0~90Pa (20Pa-4850m³/h)
6D-450 380V/50Hz 0~90Pa (20Pa-3000m³/h)
6E-450 220V/50Hz 0~90Pa (20Pa-2750m³/h)
6E-450 120V/60Hz 0~90Pa (20Pa-2750m³/h)

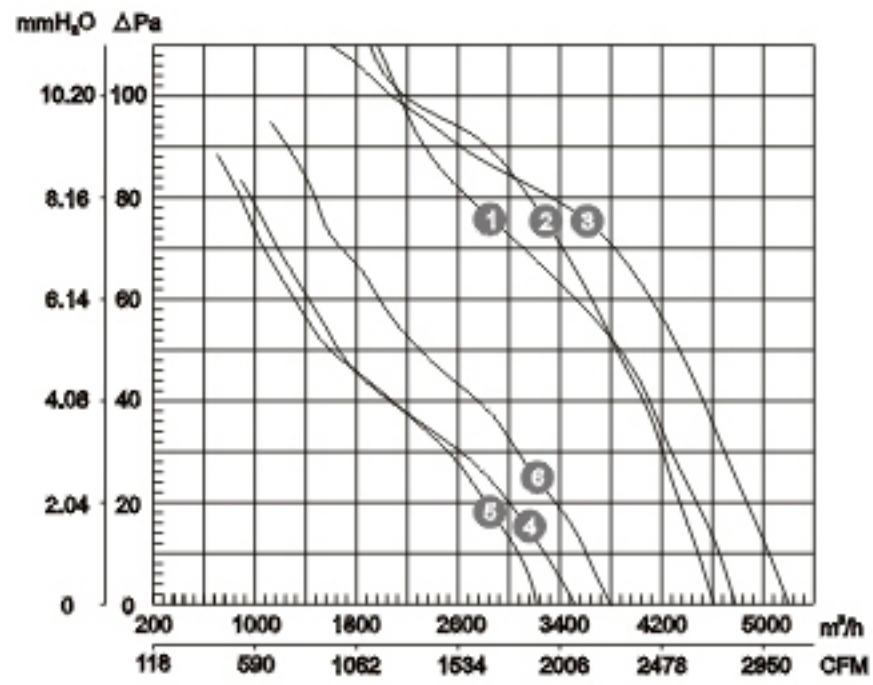

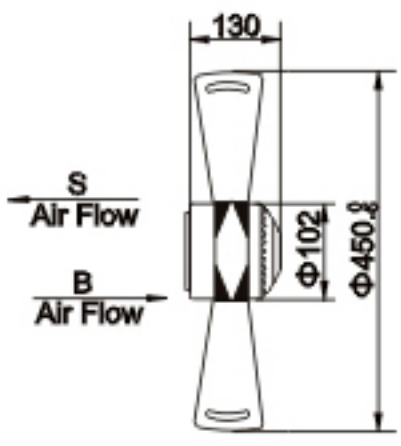

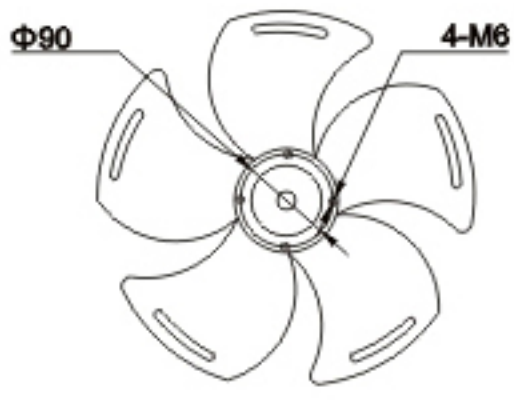

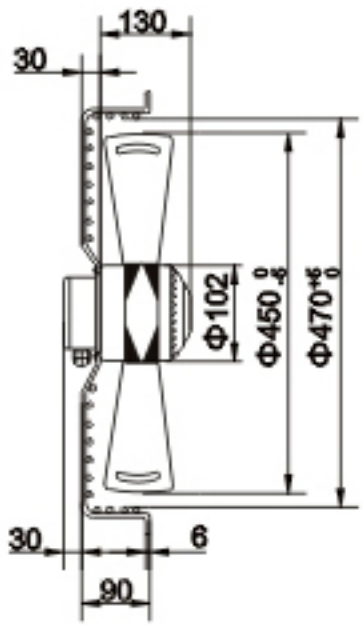

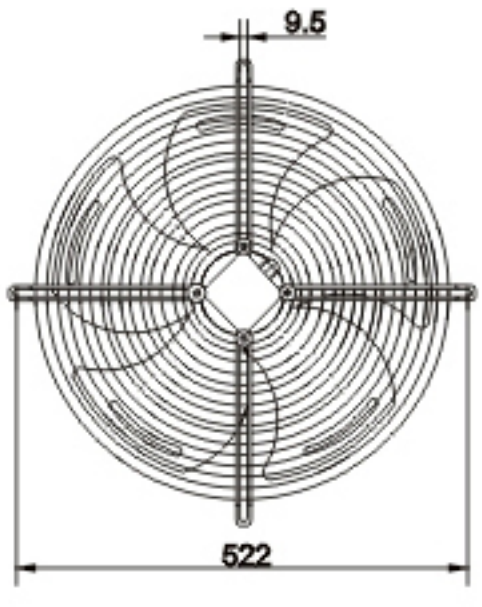

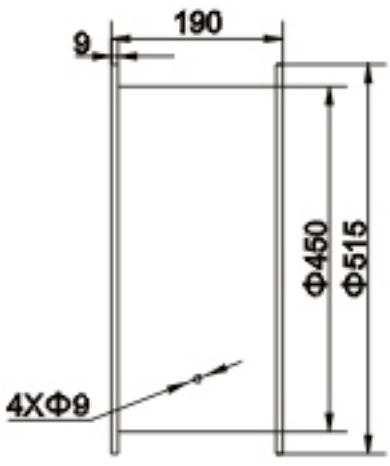

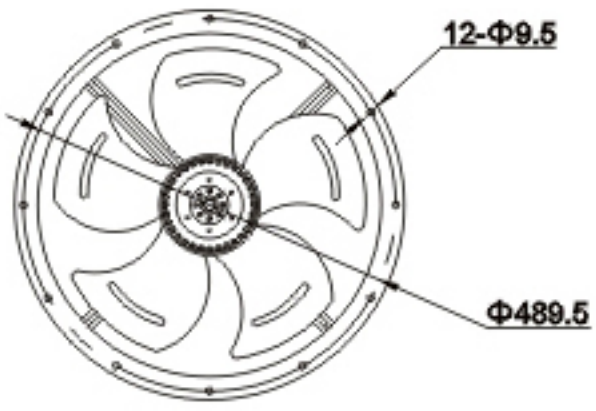

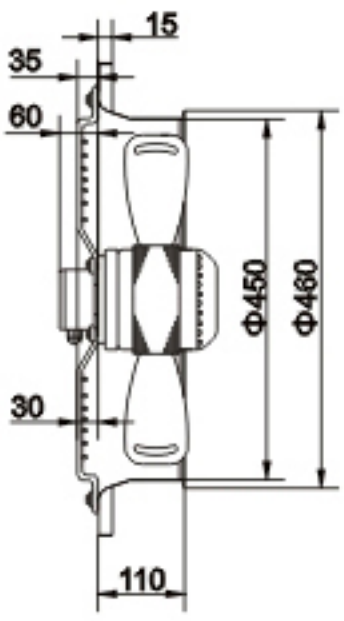

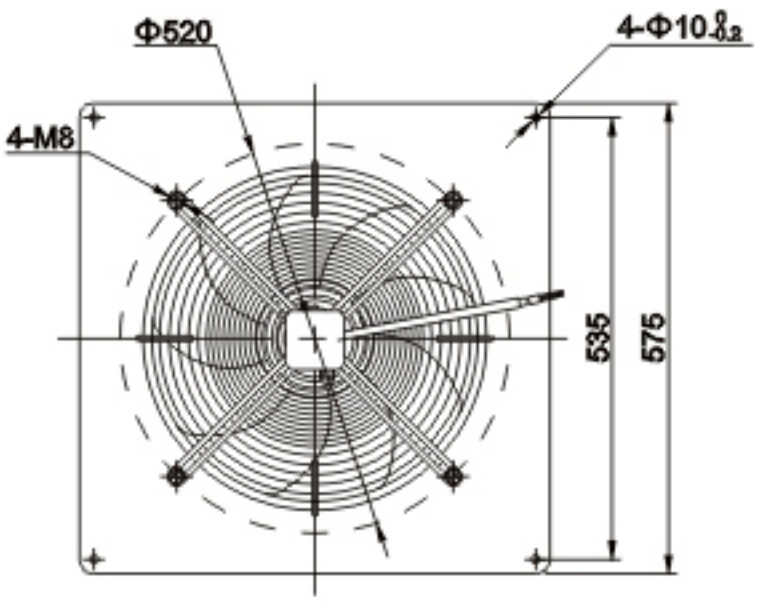

	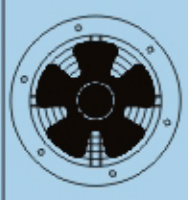	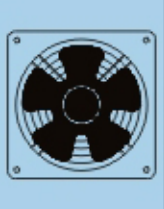	VOLTAGE 额定电压 V	FREQUENCY 频率 Hz	CURRENT 额定电流 A	INPUT 输入功率 W	SPEED 额定转速 r/min	AIR VOLUME 额定风量 m³/h	CAPACITANCE 电容 μF	NOISE 噪音 dBA	NET WEIGHT 净重 kg	LICENSE 证书	NO.ON THE CURVE
YWF-4D-500	YWF-T4D-500	YWF-B4D-500	380	50	0.90	450	1300	6570	/	72	9.5		1
YWF-4E-500	YWF-T4E-500	YWF-B4E-500	220	50	1.95	420	1300	6420	10	72	9.5		2
YWF-6D-500	YWF-T6D-500	YWF-B6D-500	380	50	0.55	230	900	4840	/	68	9.5		3
YWF-6E-500	YWF-T6E-500	YWF-B6E-500	220	50	1.15	230	900	4830	10	68	9.5		4

使用说明：
工作方式：S1
绝缘等级：B级 F级
使用环境温度：-30℃~60℃

应用范围：
4D-500 380V/50Hz 0~90Pa (20Pa-6300m³/h)
4E-500 220V/50Hz 0~90Pa (20Pa-6000m³/h)
6D-500 380V/50Hz 0~90Pa (20Pa-4400m³/h)
6E-500 220V/50Hz 0~90Pa (20Pa-4400m³/h)

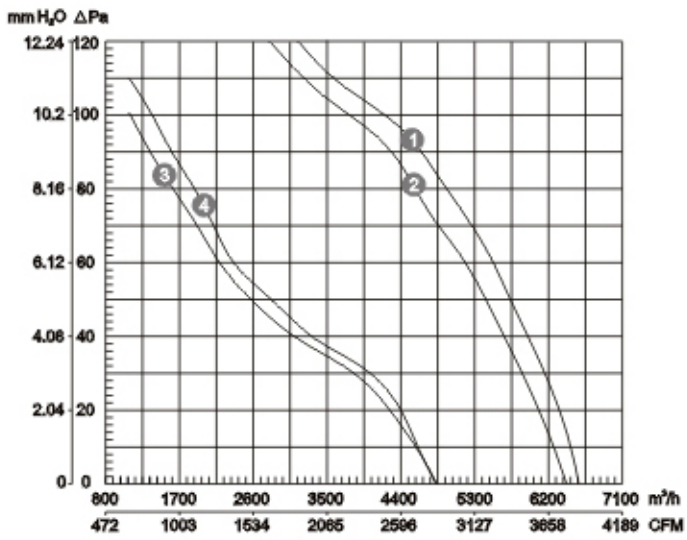

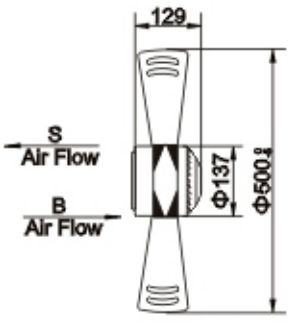

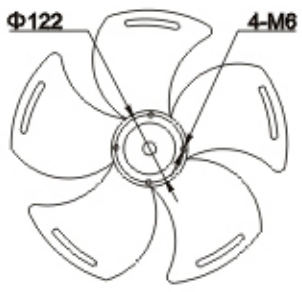

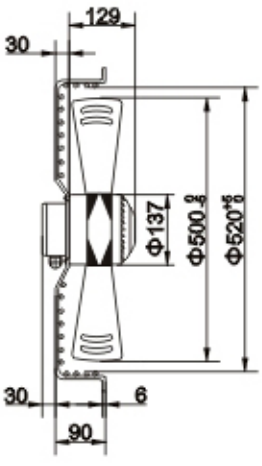

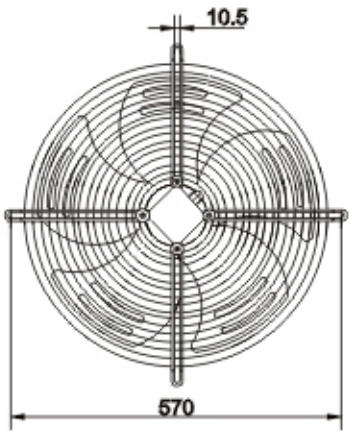

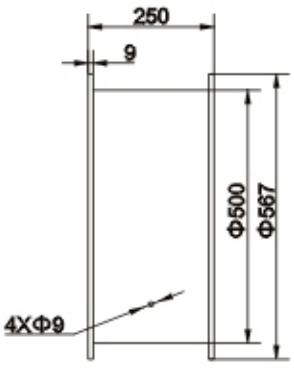

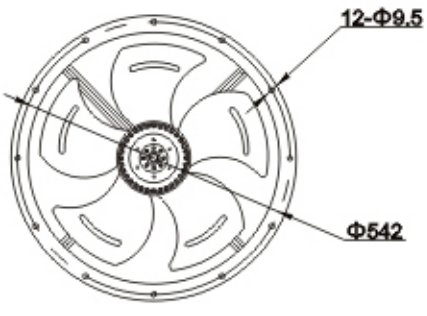

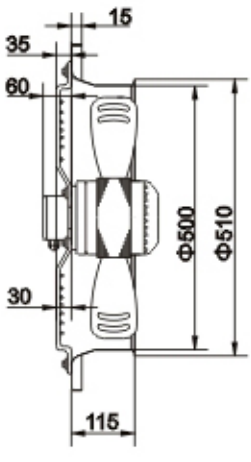

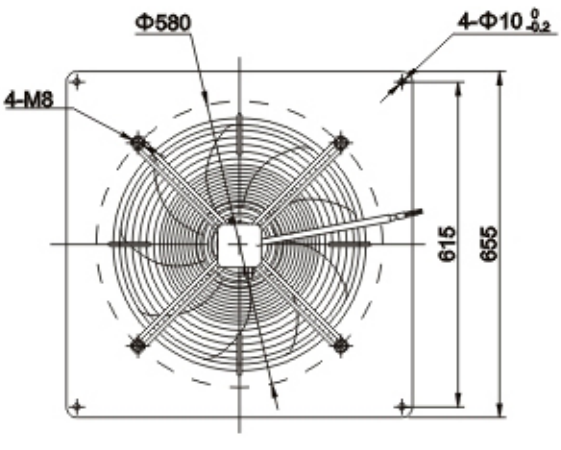

			VOLTAGE 额定电压 V	FREQUENCY 频率 Hz	CURRENT 额定电流 A	INPUT 输入功率 W	SPEED 额定转速 r/min	AIR VOLUME 额定风量 m³/h	CAPACITANCE 电容 μF	NOISE 噪音 dBA	NET WEIGHT 净重 kg	LICENSE 证书	NO.ON THE CURVE
YWF-4D-630	YWF-T4D-630	YWF-B4D-630	380	50	1.6	800	1320	11600	/	78	15		1
YWF-4E-630	YWF-T4E-630	YWF-B4E-630	220	50	3.5	750	1360	10860	16	78	15		2
YWF-6D-630	YWF-T6D-630	YWF-B6D-630	380	50	1.5	550	900	8830	/	75	15		3
YWF-6E-630	YWF-T6E-630	YWF-B6E-630	220	50	2.8	520	900	9170	12	75	15		4

使用说明：
工作方式：S1
绝缘等级：B级 F级
使用环境温度：-30℃~60℃

应用范围：
4D-630 380V/50Hz 0~120Pa (20Pa-11750m³/h)
4E-630 220V/50Hz 0~120Pa (20Pa-10390m³/h)
6D-630 380V/50Hz 0~120Pa (20Pa-8740m³/h)
6E-630 220V/50Hz 0~120Pa (20Pa-8120m³/h)

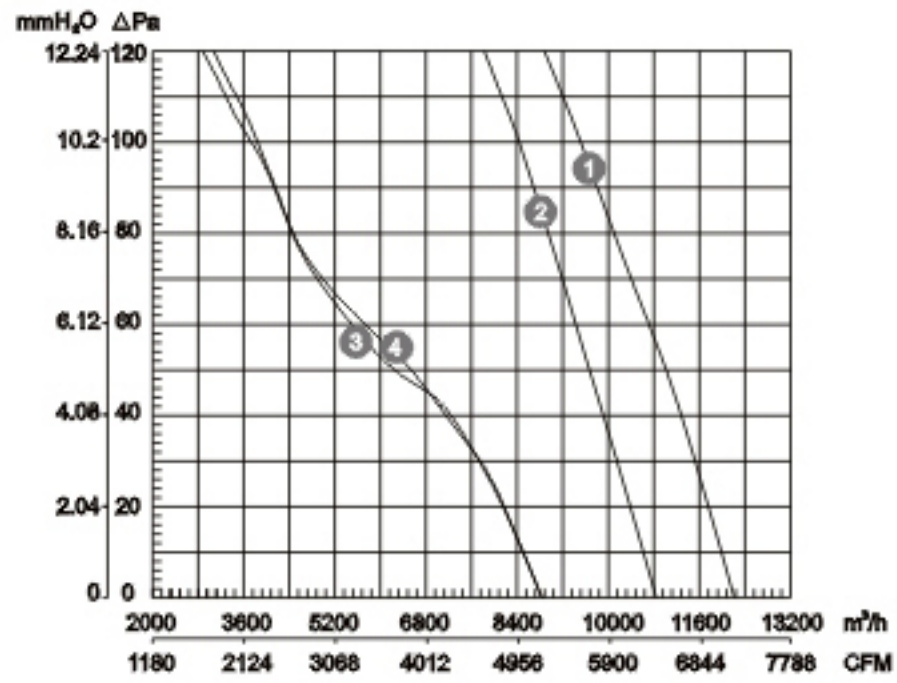

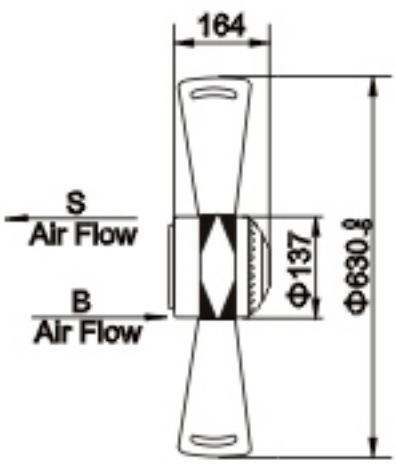

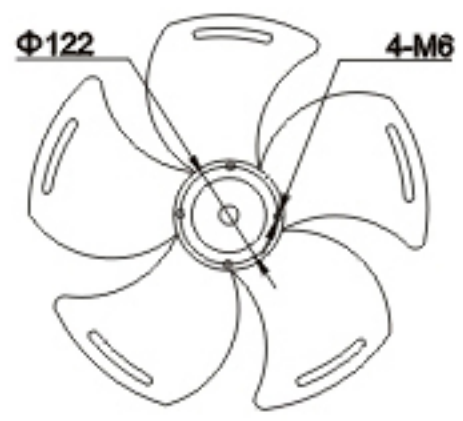

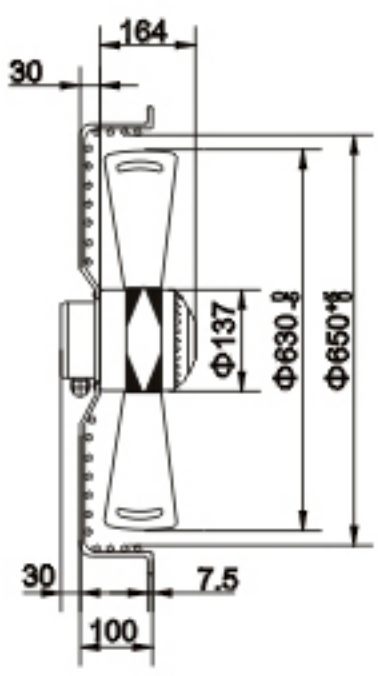

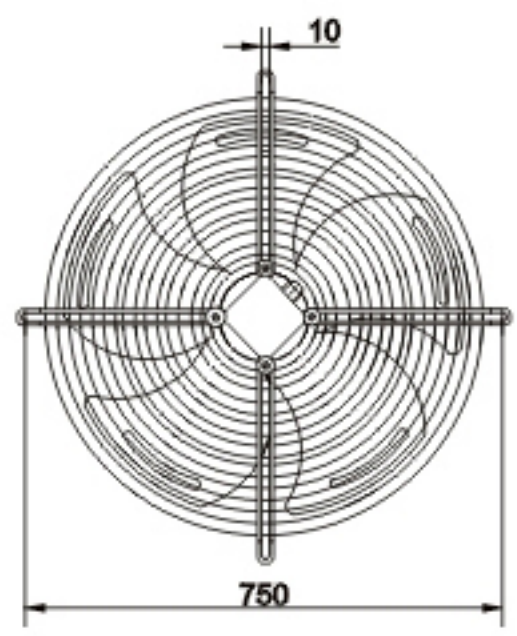

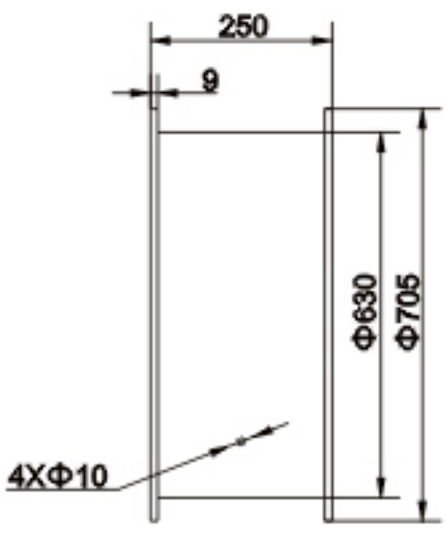

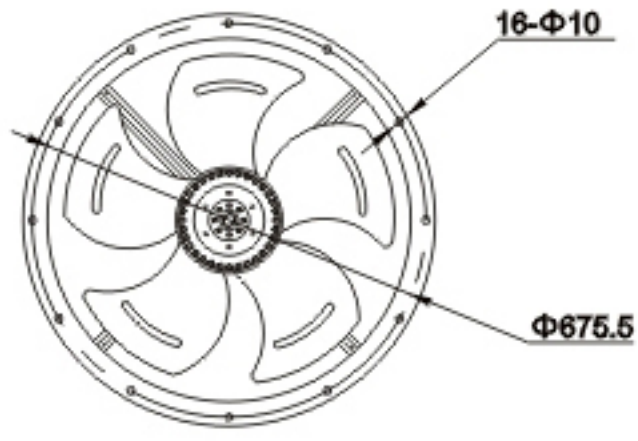

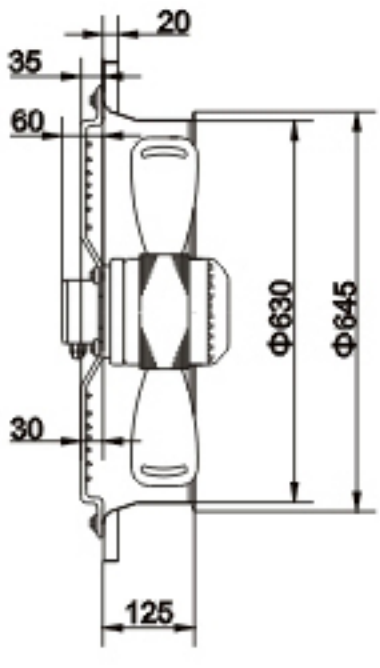

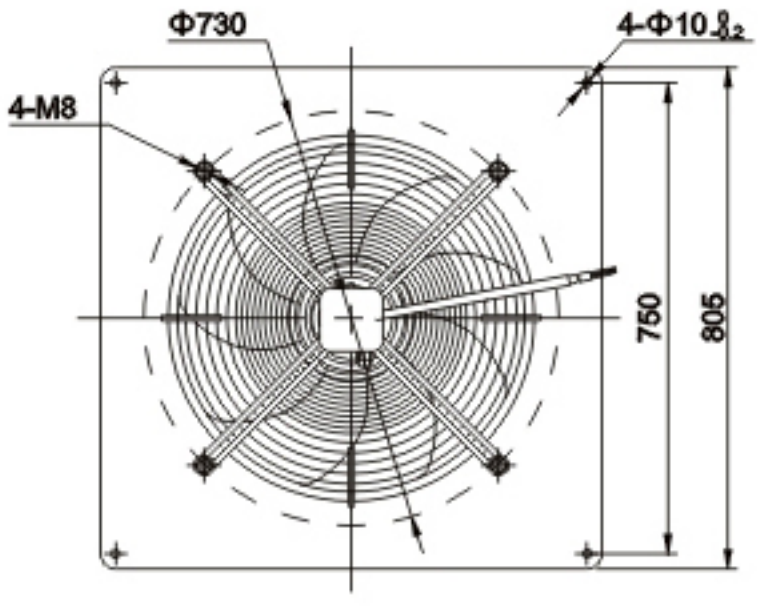

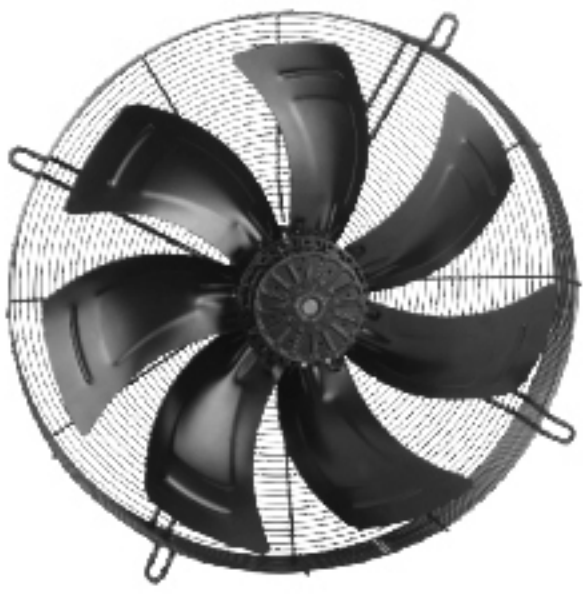

	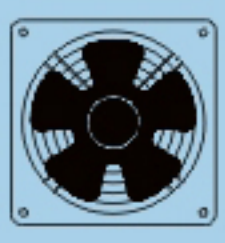	VOLTAGE 额定电压 V	FREQUENCY 频率 Hz	CURRENT 额定电流 A	INPUT 输入功率 W	SPEED 额定转速 r/min	AIR VOLUME 额定风量 m³/h	CAPACITANCE 电容 μF	NOISE 噪音 dBA	NET WEIGHT 净重 kg	LICENSE 证书	NO.ON THE CURVE
YWF-6D-710	YWF-B6D-710	△ 380	50	1.90	900	900	15670	/	80	25	CE	❶
		Y 380	50	1.20	650	730	12750					❷

使用说明：
工作方式：S1
绝缘等级：F级
使用环境温度：-30℃~60℃

应用范围：
6D-710 △380V/50Hz 0~120Pa (20Pa-15060m³/h)
Y380V/50Hz 0~120Pa (20Pa-11680m³/h)

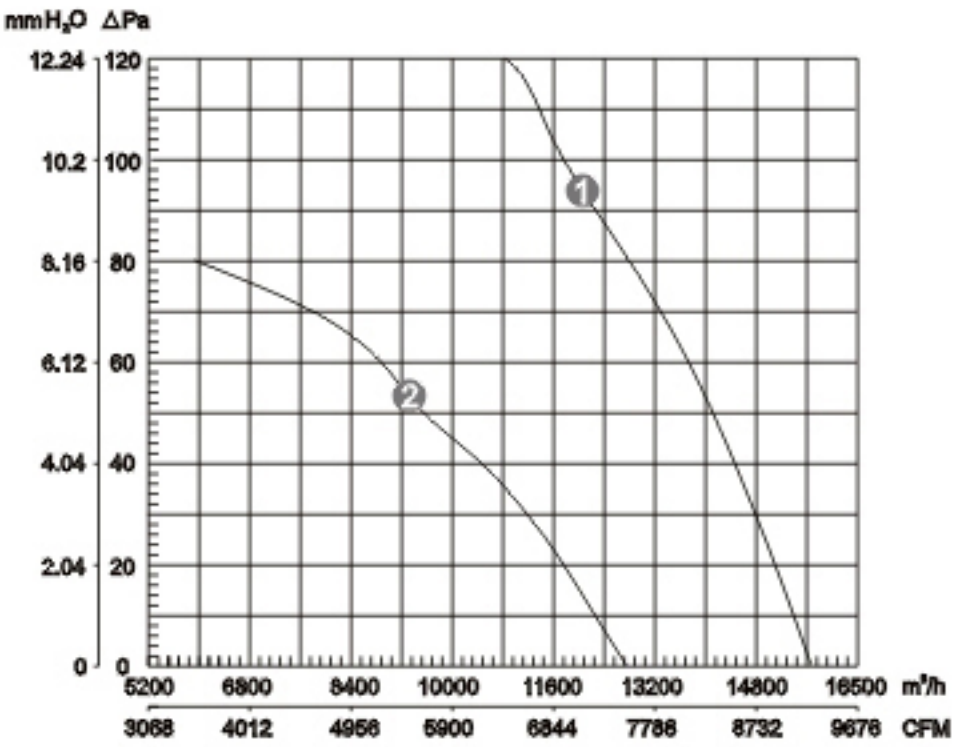

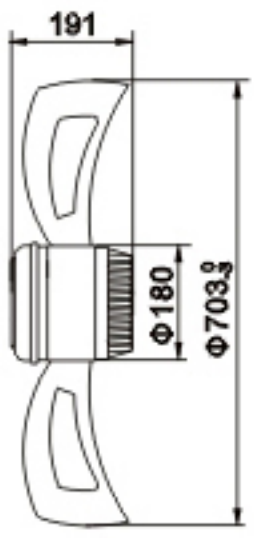

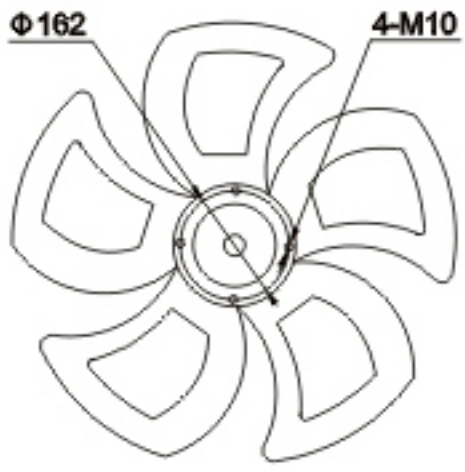

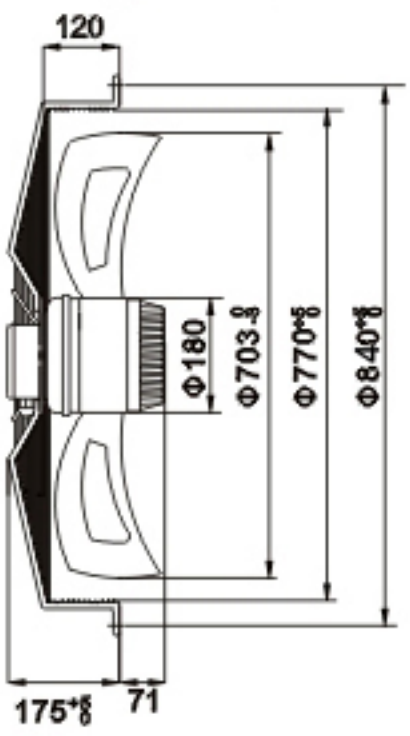

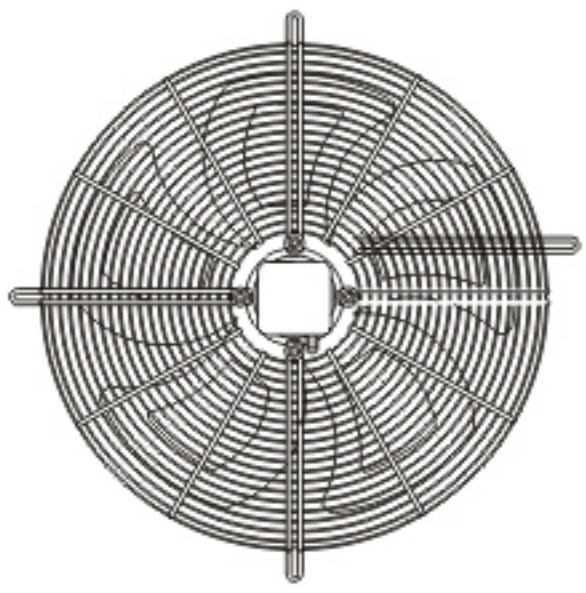

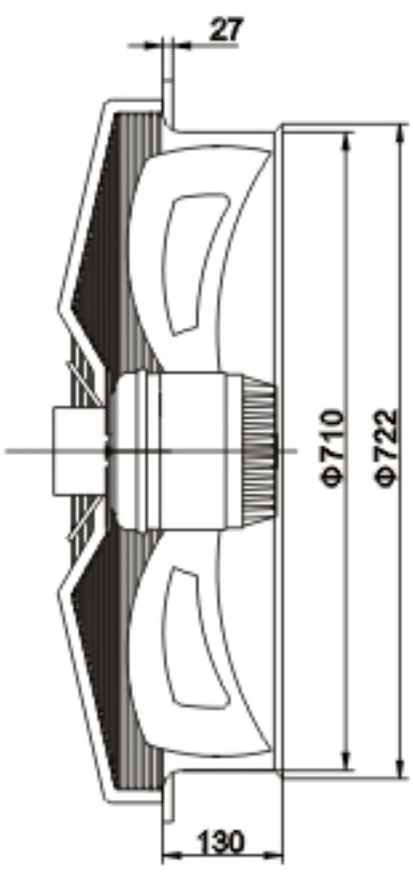

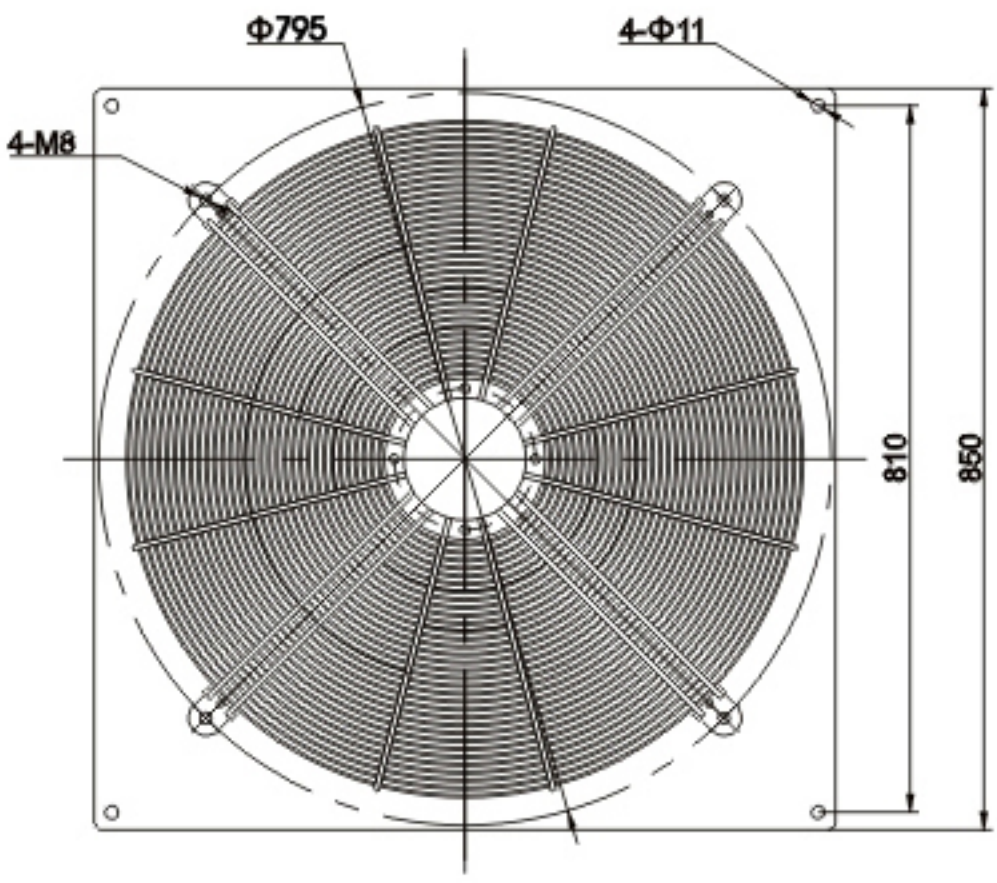

使用说明：
工作方式：S1
防护等级：IP42
绝缘等级：B级
使用环境温度：-30℃~50℃

应用范围：
FAN Φ200 360~ 500 m³/h
Φ230 480~ 680 m³/h
Φ254 700~1050 m³/h
Φ300 1100~1500 m³/h

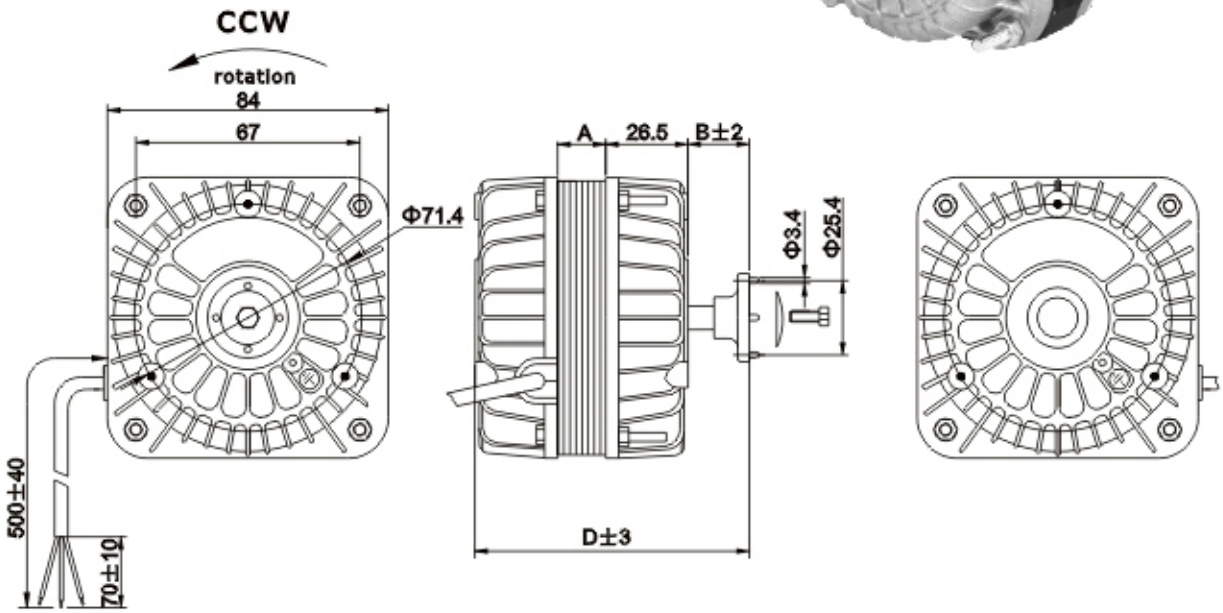

TYPE 型号	VOLTAGE 额定电压 V	FREQUENCY 频率 Hz	RATED INPUT 额定功率 W	OUTPUT 输出功率 W	RATED CURRENT 额定电流 A	RATED SPEED 额定转速 r/min	AIR VOLUME 额定风量 m³/h	FAN BLADE 风叶型号 mm	BRACKET 所配支架 mm	NET WEIGHT 净重 kg	A mm	B mm	C mm	D mm	E mm	LICENSE 认证
YZF5-13-00	220~240	50/60	33	5	0.21	1300	360	Φ200	-	0.8	13	13	-	79	-	CE VDE CCC
YZF6-13-00	110~120	60	33	6	0.55	1550	430									UL
YZF7-20-00	220~240	50/60	38	7	0.23	1300	480	Φ230	-	1.1	19	13	-	85	-	CE VDE CCC
YZF10-20-00	220~240	50/60	40	10	0.25	1300	500	Φ230	-	1.1	19	13	-	85	-	CE VDE CCC
	110~120	60	55	10	0.80	1550	620									UL
YZF16-25-00	220~240	50/60	70	16	0.45	1300	880	Φ254	-	1.4	25	17	-	92	-	CE VDE CCC
YZF18-25-00	110~120	60	70	18	1.01	1550	1050									UL
YZF18-30-00	220~240	50/60	73	18	0.50	1300	1050	Φ254	-	1.5	30	18	-	101	-	CE VDE CCC
	110~120	60	75	18	1.10	1450										
YZF25-40-00	220~240	50/60	95	25	0.70	1300	1250	Φ300	-	1.8	40	18	-	112	-	CE VDE CCC
	110~120	60	100	25	1.40	1450										
YZF34-45-00	220~240	50/60	120	34	0.85	1300	1400	Φ300	-	2.0	45	22	-	121	-	CE VDE CCC
	110~120	60	110	34	1.50	1450										